Ficha técnica: Formato n°03; Vigencia: 01/04/2022

Art. 13043 - Bamboleo y Relajador de cintura

– CruciGym - Baja Intensidad

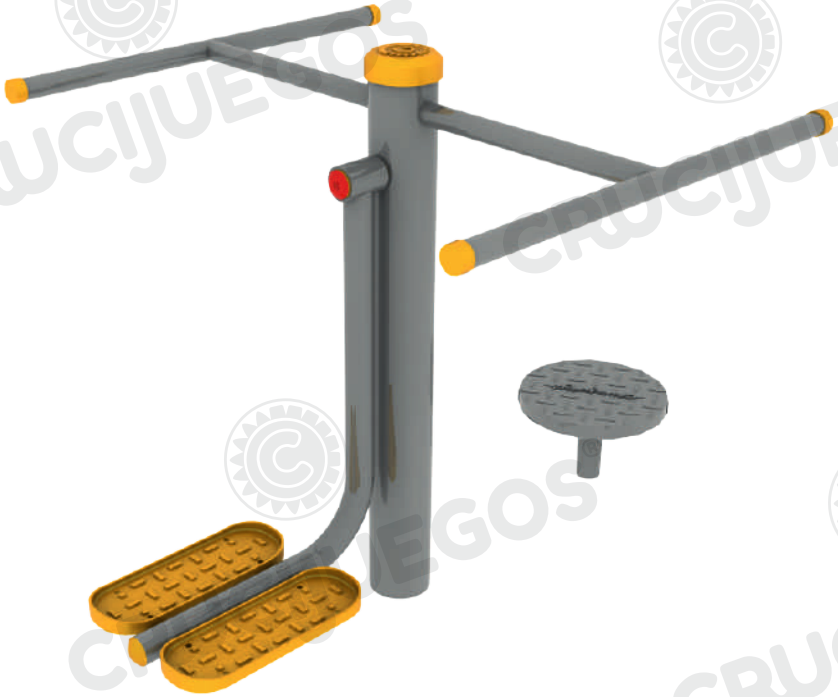

*Imagen referencial. Para más información ingrese a **www.insumos.crucijuegos.com***

Capacidad: 2 personas

Rango de edad: 12 a 65 años

Medidas generales: 1m x 1m x 1.2m

Área de seguridad: 3.8mx4m

Peso: 36kg

Volumen: 0.9m3

Tiempo de instalación: 2 horas

Especificaciones Generales:

Producto diseñado para reforzar la actividad cardíaca y respiratoria. Ayuda a fortalecer la musculatura intercostal, cadera, abdomen y espalda. Mejora la coordinación, el equilibrio, la circulación y el sistema digestivo.

Características técnicas:

- **Caño Principal:** 4 1/2" x 2 mm de espesor.
- Terminación de caños en tapa de plástico inyectado.
- **Soportes laterales:** caños de 1 1/2" x 2mm de espesor.
- **Disco y pedales:** de alumnio fundido con terminación antideslizante sostenidos por caño de 2" x 3.20mm de espesor.
- Bulonería anti-vandálica cabeza allen galvanizada.
- Rulemanes blindados de alta temperatura.

Características de pintura:

- Para el previo tratamiento de pintura se utiliza el proceso de Plaforización, una tecnología verde para pre-tratar superficies metálicas. No genera residuos, no utiliza CFC, HCFC, ni disolventes aromáticos, no utiliza agua evitando contaminaciones y descargas residuales, con el secado el producto, la pieza tratada queda recubierta por una capa continua de un compuesto de conversión tridimensional de polímeros orgánicos, que garantiza la adhesión de la pintura y proporciona protección contra la corrosión.
- Pintura poliester electrostática en polvo termoconvertible.
- Altamente resistente a impactos y ralladuras.
- La retención de color y resistencia a agentes agresivos e intemperie, hacen que sea el ideal para el pintado los juegos instalados al aire libre que deban permanecer expuestos a las más variadas condiciones climáticas y ambientales.

IRAM GESTIÓN DE LA CALIDAD RI-9000-8169

IQNet CERTIFIED MANAGEMENT SYSTEM

Cumplimos con los requisitos de ISO 9001 en diseño, desarrollo, fabricación de juegos infantiles para uso en espacios públicos, privados, mobiliario urbano y toboganes acuáticos.

© 2018 Crucijuegos® Insumos Públicos, S.R.L. | Todos los derechos reservados.

Componentes:

Producto preparado para empotrar a 40cm

Área de seguridad:

Los productos requieren de un espacio mínimo para su uso. Este espacio comprende el volumen ocupado por el productos y además una serie de espacios que deben mantenerse libres de obstáculos para asegurar el libre desplazamiento y seguridad de los usuarios.

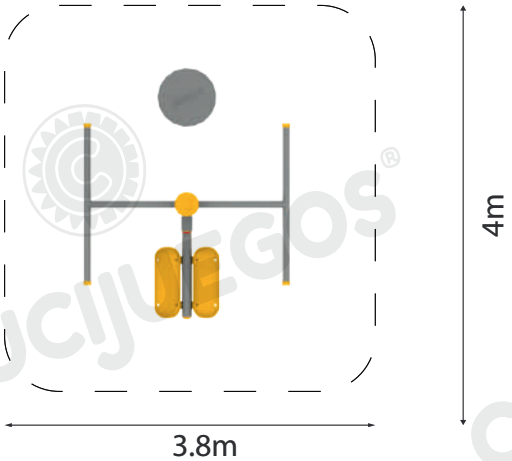

Medidas generales:

Vista frontal:

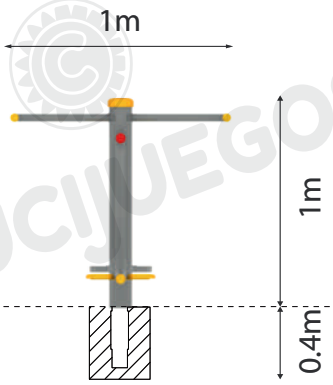

Vista lateral:

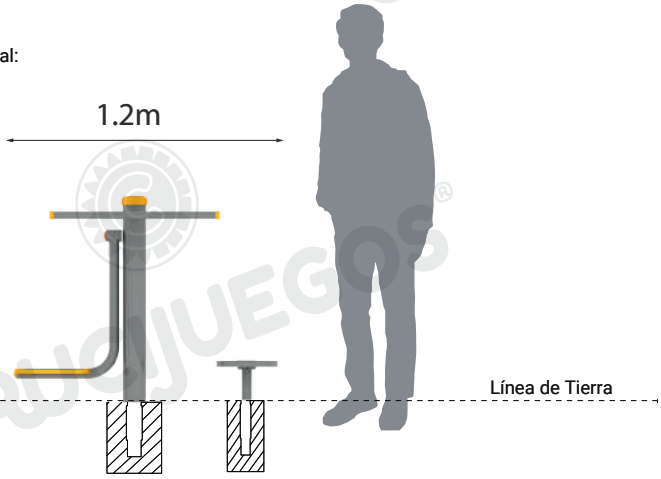

*Para más información ingrese a **www.insumos.crucijuegos.com***

© 2018 Crucijuegos® Insumos Públicos, S.R.L. | Todos los derechos reservados.