Ficha técnica:

Cesto Lacio 47 Lts

Premium

*Imagen referencial. Para más información ingrese a **www.insumos.crucijuegos.com***

Capacidad:	47 L
Medidas generales:	0.4m Ø x 0.9m
Peso:	10.9kg
Volumen:	0.12m3
Tiempo de instalación:	1 hs

Características técnicas:

- **Estructura:**
  - **Estructura:** chapa SAE 1010 de 1,6 mm de espesor.
  - **Patas:** chapa SAE 1010 de 6,35 mm de espesor.
- **Aro portabolsa:** Aro portabolsa interno realizado en barra de Acero, no extraíble.

Características de pintura:

- Utilización de pintura epoxi termoconvertible en polvo.
- Buena resistencia a golpes y ralladuras.
- La retención de color y resistencia a agentes agresivos e intemperie, hacen que sea ideal para el pintado del mobiliario, expuestos a las condiciones climáticas y ambientales.

Especificaciones Generales:

Cesto con tapa superior, realizado en chapa SAE. Diseño elegante, resistente y versátil, destinado para espacios abiertos. De fácil mantenimiento, y apto 100% para intemperie. Colores de pintura a elección.

GESTIÓN DE LA CALIDAD
RI-9000-8169

La única empresa del país en su rubro certificada bajo normas IRAM en sistema de gestión de la calidad.

Cumplimos con los requisitos de ISO 9001 en diseño, desarrollo, fabricación de juegos infantiles para uso en espacios públicos, privados, mobiliario urbano y toboganes acuáticos.

Av. Eva Perón 8990, Rosario, Argentina +54 341 4520505 info@crucijuegos.com www.insumos.crucijuegos.com

© 2018 Crucijuegos® Insumos Públicos, S.R.L. | Todos los derechos reservados.

Componentes:

Producto preparado para empotrar a base de hormigón.

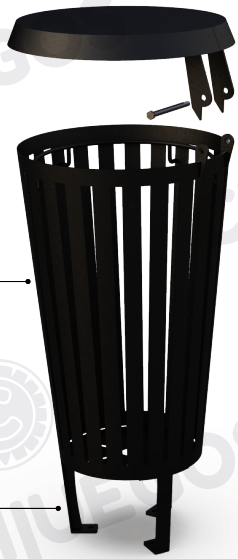

Dimensiones

Dimensiones del cesto en vistas técnicas y visualización del producto con escala humana como referencia.

Rango de edad para su utilización, indistinto.

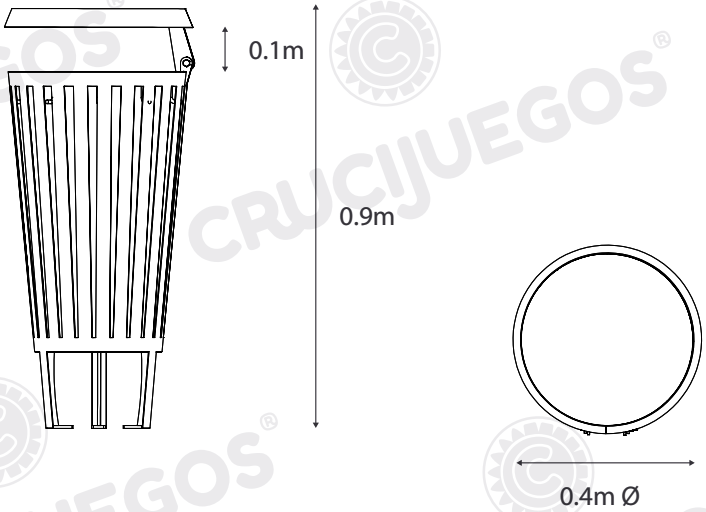

Vista frontal

Vista superior

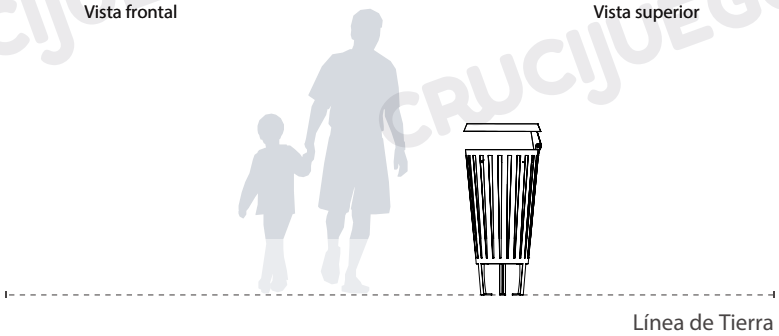

Para más información ingrese a ***www.insumos.crucijuegos.com***

© 2018 Crucijuegos® Insumos Públicos, S.R.L. | Todos los derechos reservados.