Ficha técnica:

Art. 4046 - Calesita Irupé

Aire libre

*Imagen referencial. Para más información ingrese a **www.insumos.crucijuegos.com***

Capacidad: 1 persona

Rango de edad: 4 a 12 años

Medidas generales: 0.7m x 1.25m x 1.25m

Área de seguridad: ◯ 4m

Peso: 27kg

Volumen: 1.2m3

Altura de caída: 0.2m

Tiempo de instalación: 1 día

Especificaciones Generales:

Calesita de metal que gira sobre su propio eje, la cual consiste en una plataforma rotatoria con un mango curvo central del cual los niños se sujetan al girar, proporcionando seguridad y estabilidad.

Ideal para instalar en plazas y parques infantiles.

Características técnicas:

- Mango:
  - Mango : caño de Ø2" x2mm
  - Esfera de fundición de aluminio
  - Bulonería antivandálica
  - Piezas de unión metálicas confromadas mediante corte en pantógrafo
- Piso: Pieza metálica circular cortada y poliperforada mediante tecnología láser
- Eje: - Caño Schedule de Ø90mm x6mm
  - Caño Ø3" x3.2mm
  - Ejes portarodamientos Ø65mm
  - Rodamientos

Características de pintura:

- Para el previo tratamiento de pintura se utiliza el proceso de Plaforización, una tecnología verde para pre-tratar superficies metálicas. No genera residuos, no utiliza CFC, HCFC, ni disolventes aromáticos, no utiliza agua evitando contaminaciones y descargas residuales, con el secado el producto, la pieza tratada queda recubierta por una capa continua de un compuesto de conversión tridimensional de polímeros orgánicos, que garantiza la adhesión de la pintura y proporciona protección contra la corrosión.
- Pintura poliester electrostática en polvo poliuretánica con una capa de 80 a 150 micrones de espesor.
- Temperatura de adhesión al material: 200º C en un periodo de 35 minutos.
- Altamente resistente a impactos y ralladuras.
- La retención de color y resistencia a agentes agresivos e intemperie, hacen que sea el ideal para el pintado los juegos instalados al aire libre que deban permanecer expuestos a las más variadas condiciones climáticas y ambientales.

GEST IÓN DE LA CALIDAD

RI-9000- 8169

La única empresa del país en su rubro certificada bajo normas IRAM en sistema de gestión de la calidad.

Cumplimos con los requisitos de ISO 9001 en diseño, desarrollo, fabricación de juegos infantiles para uso en espacios públicos, privados, mobiliario urbano y toboganes acuáticos.

Av. Eva Perón 8990, Rosario, Argentina +54 341 4520505 info@crucijuegos.com www.insumos.crucijuegos.com

© 2018 Crucijuegos® Insumos Públicos, S.R.L. | Todos los derechos reservados.

Componentes:

Producto preparado para empotrar 0.5m

Área de seguridad

Los juegos requieren de un espacio mínimo para su uso. Este espacio comprende el volumen ocupado por el juego y además una serie de espacios que deben mantenerse libres de obstáculos para asegurar el libre desplazamiento y seguridad de los niños.

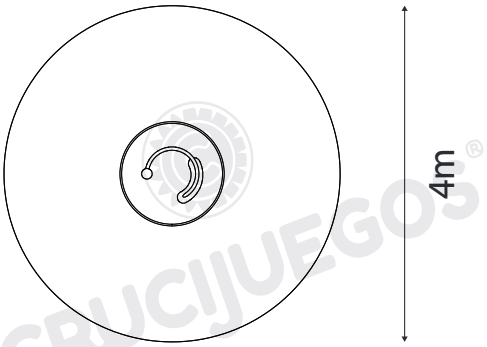

Medidas generales:

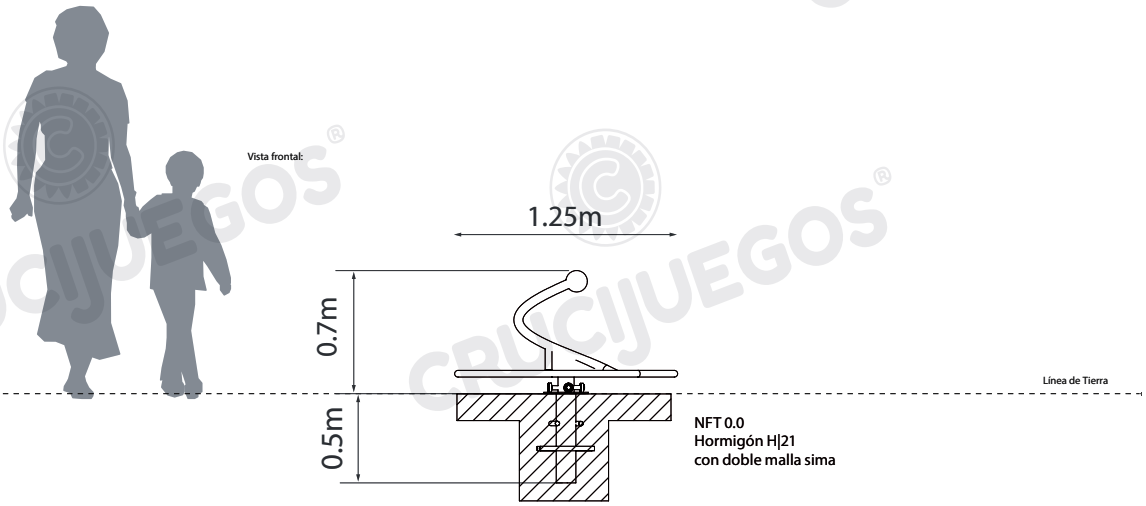

*Para más información ingrese a **www.insumos.crucijuegos.com***

© 2018 Crucijuegos® Insumos Públicos, S.R.L. | Todos los derechos reservados.