Ficha técnica:

Art. 4101 - Hamaca para Silla de Ruedas

— Integradores

*Imagen referencial. Para más información ingrese a **www.insumos.crucijuegos.com***

Capacidad: 1 persona

Rango de edad: 5 a 65 años

Medidas generales: 2.4m x 4.1m x 2.4m

Área de seguridad: 5.6m x 6.9m

Peso: 137kg

Volumen: 0.3m3

Altura de caída: 0.2m

Tiempo de instalación: 1 día

Especificaciones Generales:

Con una estructura reforzada, la Hamaca para Silla de Ruedas es ideal para que el niño por sus medios o con asistente acceda al juego y pueda balancearse en el columpio de forma segura y divertida!

Características técnicas:

- **Estructura:**
  - Travesaño: de caño de Ø3” x2mm
  - Patas: caño de Ø2 1/2” x2mm
  - Unión con nudos de acople de aluminio fundido, con los cuales se evita la soldadura del pórtico logrando una mayor resistencia al peso y facilidad de armado y desarmado.
- **Cadenas:** Cadena n° 60 zincada
- **Velas:** Conformadas por caños de ø1 1/2” x2mm y ø1” x1.6mm y una pieza de unión conformada mediante corte láser que aloja el eje para conformar el sistema de giro compuesto asegurado con 2 trabas que brindan seguridad y protección.
- **Superficie de hamaca:** Pieza de chapa metálica, conformada mediante corte láser y poliperforada logrando una superficie antideslizante. En la misma se aloja una traba metálica que logra la inmovilidad de la Silla una vez posicionada sobre la hamaca.

Características de pintura:

- Para el previo tratamiento de pintura se utiliza el proceso de Plaforización, una tecnología verde para pre-tratar superficies metálicas. No genera residuos, no utiliza CFC, HCFC, ni disolventes aromáticos, no utiliza agua evitando contaminaciones y descargas residuales, con el secado el producto, la pieza tratada queda recubierta por una capa continua de un compuesto de conversión tridimensional de polímeros orgánicos, que garantiza la adhesión de la pintura y proporciona protección contra la corrosión.
- Pintura poliester electrostática en polvo termoconvertible.
- Altamente resistente a impactos y ralladuras.
- La retención de color y resistencia a agentes agresivos e intemperie, hacen que sea el ideal para el pintado los juegos instalados al aire libre que deban permanecer expuestos a las más variadas condiciones climáticas y ambientales.

GESTIÓN DE LA CALIDAD
RI-9000-8169

Cumplimos con los requisitos de ISO 9001 en diseño, desarrollo, fabricación de juegos infantiles para uso en espacios públicos, privados, mobiliario urbano y toboganes acuáticos.

© 2018 Crucijuegos® Insumos Públicos, S.R.L. | Todos los derechos reservados.

Componentes:

Producto preparado para empotrar 0.3m en bloques de hormigón de 0.3m x0.3m x0.4m de profundidad

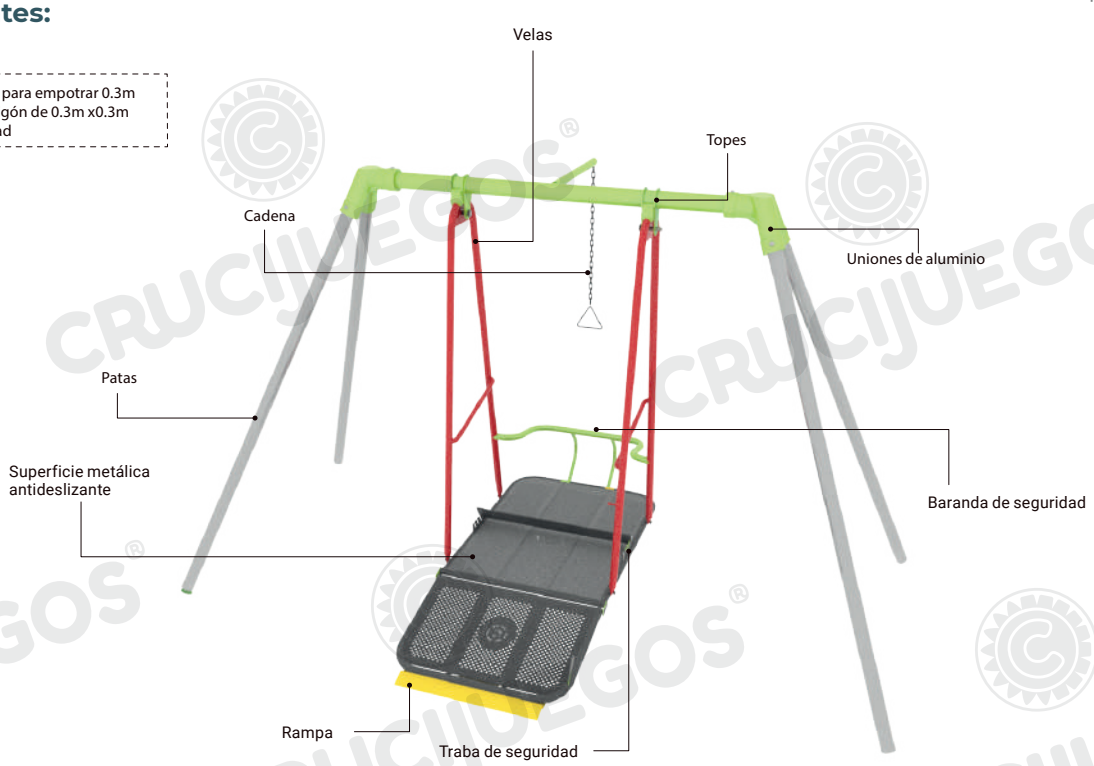

Área de seguridad

Los juegos requieren de un espacio mínimo para su uso. Este espacio comprende el volumen ocupado por el juego y además una serie de espacios que deben mantenerse libres de obstáculos para asegurar el libre desplazamiento y seguridad de los niños.

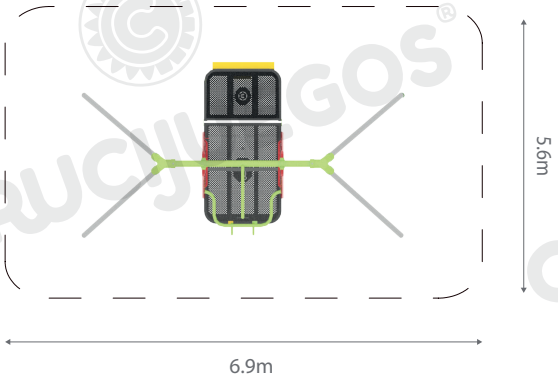

Medidas generales:

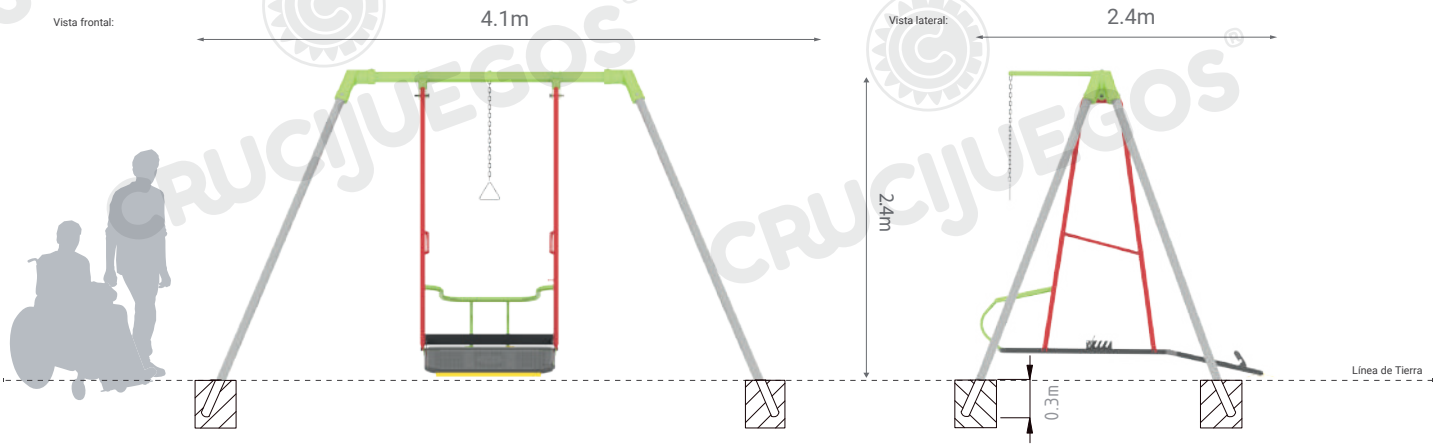

*Para más información ingrese a **www.insumos.crucijuegos.com***

© 2018 Crucijuegos® Insumos Públicos, S.R.L. | Todos los derechos reservados.

Bultos:

- ☐ 1 PÓRTICO INTEGRADOR - verde manzana
- ☐ 1 PAQUETE DE 4 PATAS LATERALES - gris claro
- ☐ 1 PLATAFORMA P/SILLA DE RUEDAS + RAMPA + TRABA + PARANTE
- ☐ 1 PAQUETE DE VELAS HAMACA P/SILLA DE RUEDAS

Total de bultos: 4

Si es para amurar:
12 brocas
1 pomo
5 bultos totales

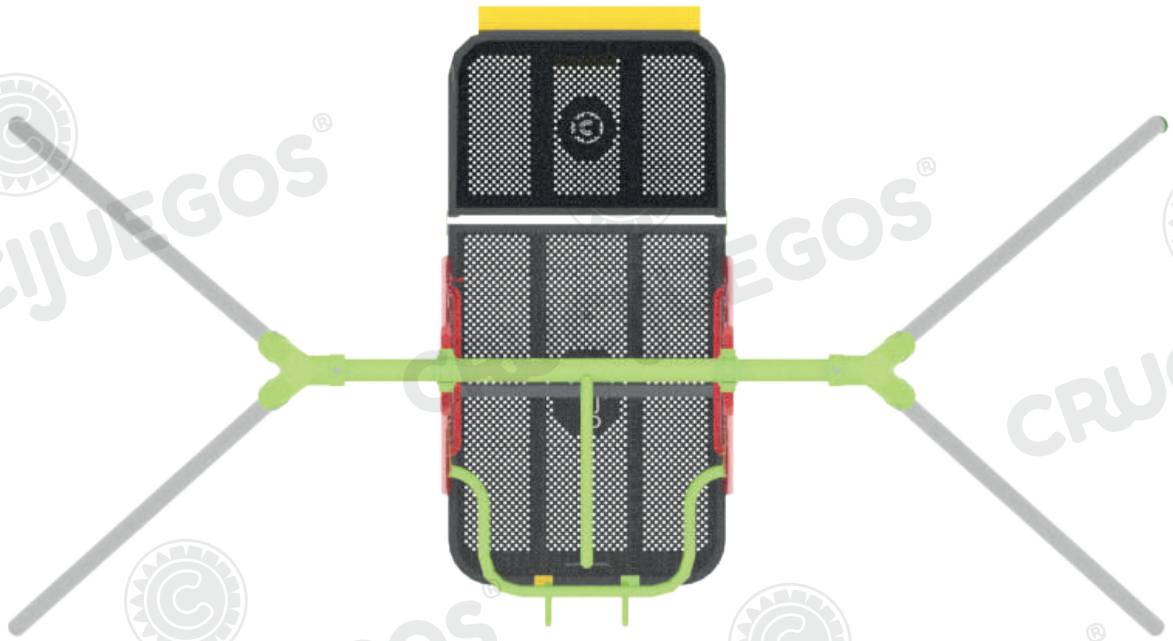

© 2018 Crucijuegos® Insumos Públicos, S.R.L. | Todos los derechos reservados.

CRUCIJUEGOS®
Creamos diversión.

CRUCIJUEGOS INSUMOS PUBLICOS
Ugarteche 360bis - Tel.: +54 -9- 341 - 5282002 (Rot.)
E-mail: info@crucijuegos.com - www.crucijuegos.com - (2000) ROSARIO - ARGENTINA

Fecha: 18/08/2022		Hamaca para Silla de Ruedas
Revisión: 00.08	Código: 4101	