Ficha técnica:

Art. 8037 - Rulo chico - Primer piso

— Acuáticos

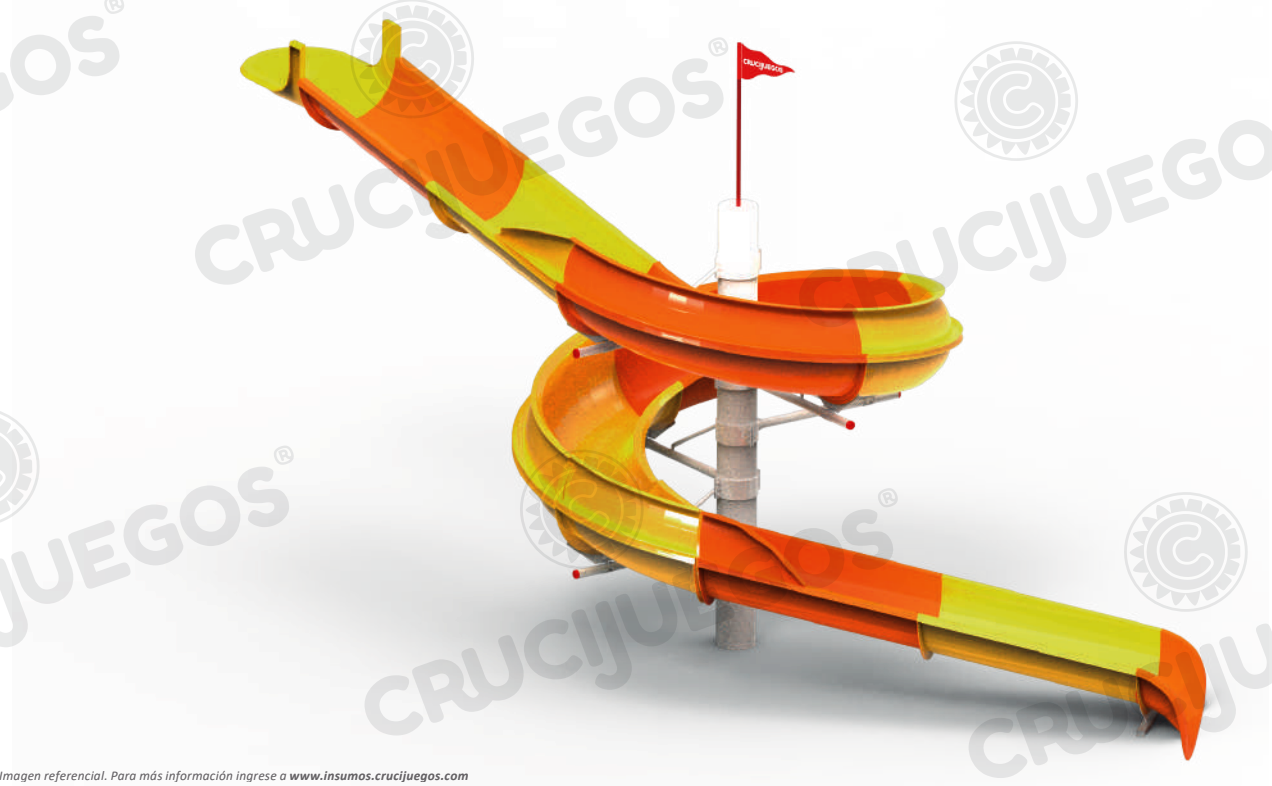

*Imagen referencial. Para más información ingrese a **www.insumos.crucijuegos.com***

Capacidad: 1 persona

Rango de edad: 12 a 60 años

Peso: 460kg

Tiempo de instalación:

Medidas generales: 5.4m x4m x 10.3m

Altura de salida: 4m

Recorrido: 20m

Especificaciones Generales:

Tobogán Acuático fabricado en Plástico reforzado con Fibra de vidrio. Incluye Banderín metálico y soportes metálicos horizontales. No esta incluida la columna vertical de hormigón ni escaleras de ingreso.

Especificaciones de implantación:

Profundidad de la Pileta: 1.2m mínimo

Requerimiento hidráulico para bomba (no incluída en el producto): 17000lts/h a 17m. Bomba recomendada: HF70B (2HP) Marca Pedrollo

Suministro de agua: Tubería PVC Tigre clase 10 ø50mm. Se deben colocar los ingresos de agua bajo el hormigón previamente a la instalación del juego.

Zona de caída: espacio destinado para la caída libre de las personas a la pileta. Las dimensiones mínimas son: 7m de largo, 4.2m de acho.

Area de seguridad: Se requiere un area de seguridad de 2m hacia cada lado del tobogán

Características técnicas:

- **Banderín:**
  - Conformado por caño de 1 1/2" x 2mm
  - Banderín metálico conformado mediante córte láser
  - Casco metálico de 2mm que rodea la columna, sujetado con bulones de acero inoxidable protegidos con tapas plásticas.
- **Soporte horizontal:**
  -Conformado por caño de ø3" x 2mm con tapa de fundición de aluminio e-n su extremo.
  -Pieza de soporte metálica conformada mediante corte láser para abulonar con las piezas de fibra de vidrio
  -Tornapunta de refuerzo de ø1 1/2"
  -Mordazas metálicas de 3/8" de espesor, para sujeción a la columna
- **Anclaje de Salida:**
  -Conformado por caño galvanizado rectangular de 40x80 x2mm
  -Pieza de soporte metálica conformada mediante corte láser para abulonar con las piezas de fibra de vidrio

Características piezas fibra de vidrio:

- Las piezas de nuestros toboganes acuáticos están desarrolladas en Plástico Reforzado en Fibra de Vidrio. El plástico reforzado con fibra de vidrio (PRFV), es un material compuesto, formado por una matriz de plástico o resina reforzada con fibras de vidrio. Se trata de un material ligero, resistente y fácil de moldear, por lo que es muy usado en la elaboración de piezas de formas suaves y complejas.

Características de pintura para piezas:

-2 aplicaciones de pintura epoxi-poliamida de 2 componentes (Base + Reactivo
-Esmalte de dos componentes (Base + Reticulante), cuyo curado se produce a temperatura ambiente por reacción química.
-Terminación final: esmalte poliuretánico de color blanco

Montaje

Requiere andamios ✔

GESTIÓN DE LA CALIDAD
RI-9000-8169

Cumplimos con los requisitos de ISO 9001 en diseño, desarrollo, fabricación de juegos infantiles para uso en espacios públicos, privados, mobiliario urbano y toboganes acuáticos.

© 2018 Crucijuegos® Insumos Públicos, S.R.L. | Todos los derechos reservados.

Componentes:

Producto preparado para instalar en una torre a cargo del cliente.

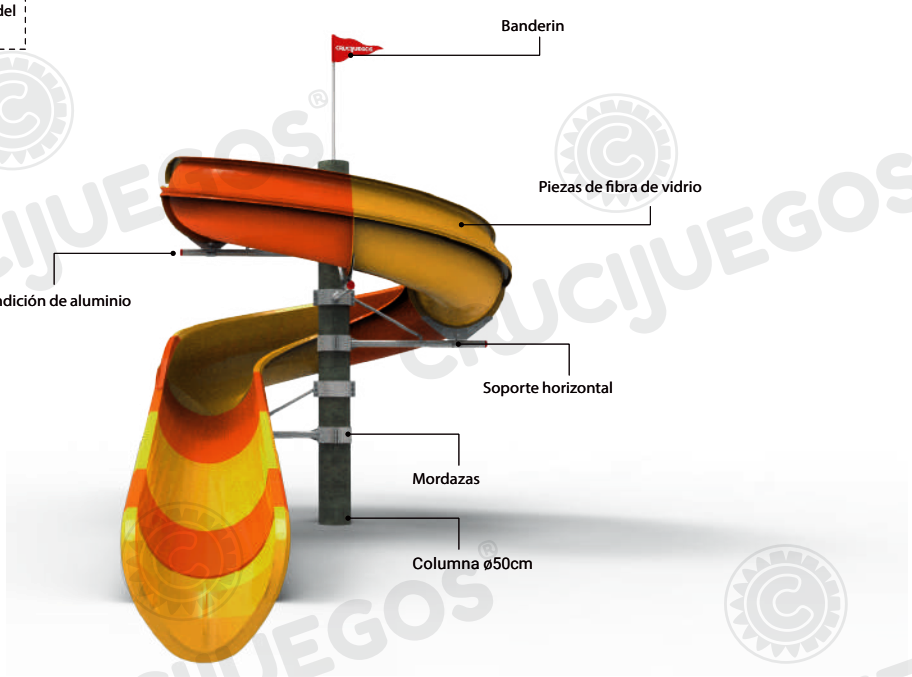

Medidas generales

El borde de la pileta debe ser recto y a nivel de la carpeta de hormigón para el empotramiento de la estructura

Vista frontal:

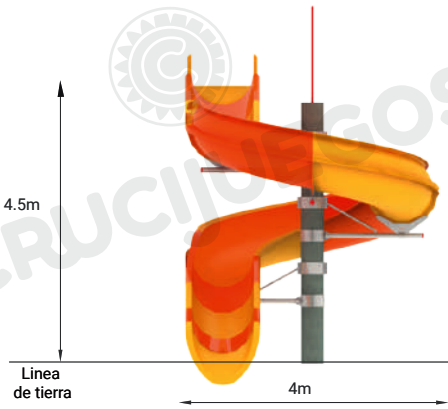

Vista lateral:

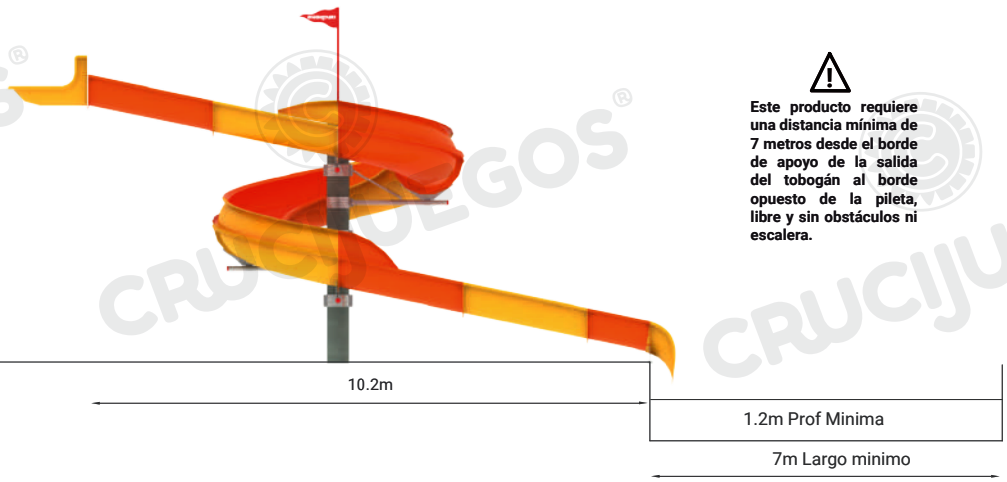

Este producto requiere una distancia mínima de 7 metros desde el borde de apoyo de la salida del tobogán al borde opuesto de la pileta, libre y sin obstáculos ni escalera.

Vista superior:

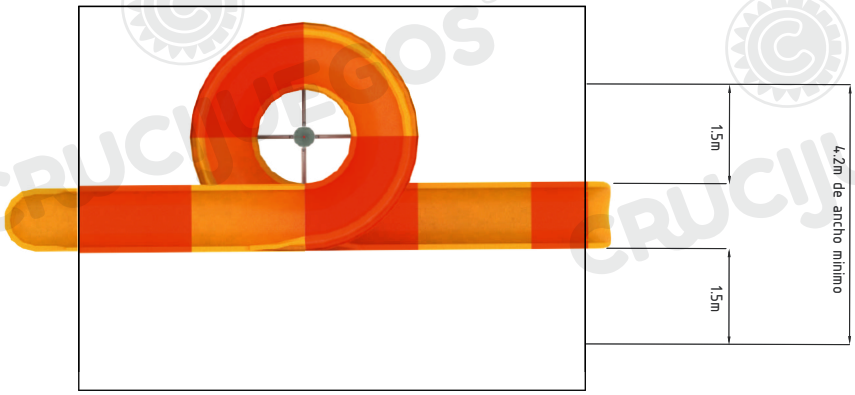

Para más información ingrese a ***www.insumos.crucijuegos.com***

© 2018 Crucijuegos® Insumos Públicos, S.R.L. | Todos los derechos reservados.

Bultos:

- ☐ 1 BANDERÍN CON CASCO ø50
- ☐ 5 MEDIAS ABRAZADERAS ø50
- ☐ 5 MEDIAS ABRAZADERAS ø50 C/CAÑO Y CUERNO P/RT
- ☐ 1 PAQUETE DE 5 CAÑOS 0.8M
- ☐ 1 SOPORTE C/CUERNO P/SALIDA RT
- ☐ 1 ENTRADA RT
- ☐ 4 RECTAS RT
- ☐ 1 MEDIA RECTA RT
- ☐ 4 CURVAS IZQUIERDAS RT
- ☐ 1 PAQUETE C/4 PERALTES P/CURVAS RT
- ☐ 1 PAQUETE C/2 PUNTERAS RT
- ☐ 1 SALIDA RT
- ☐ 1 CAJA C/BULONERÍA FIBRA Y POMOS SILLOC
- ☐ 1 CAJA C/BROCAS Y POMOS (4 brocas y 1 pomo)

Total de bultos: 28

© 2018 Crucijuegos® Insumos Públicos, S.R.L. | Todos los derechos reservados.

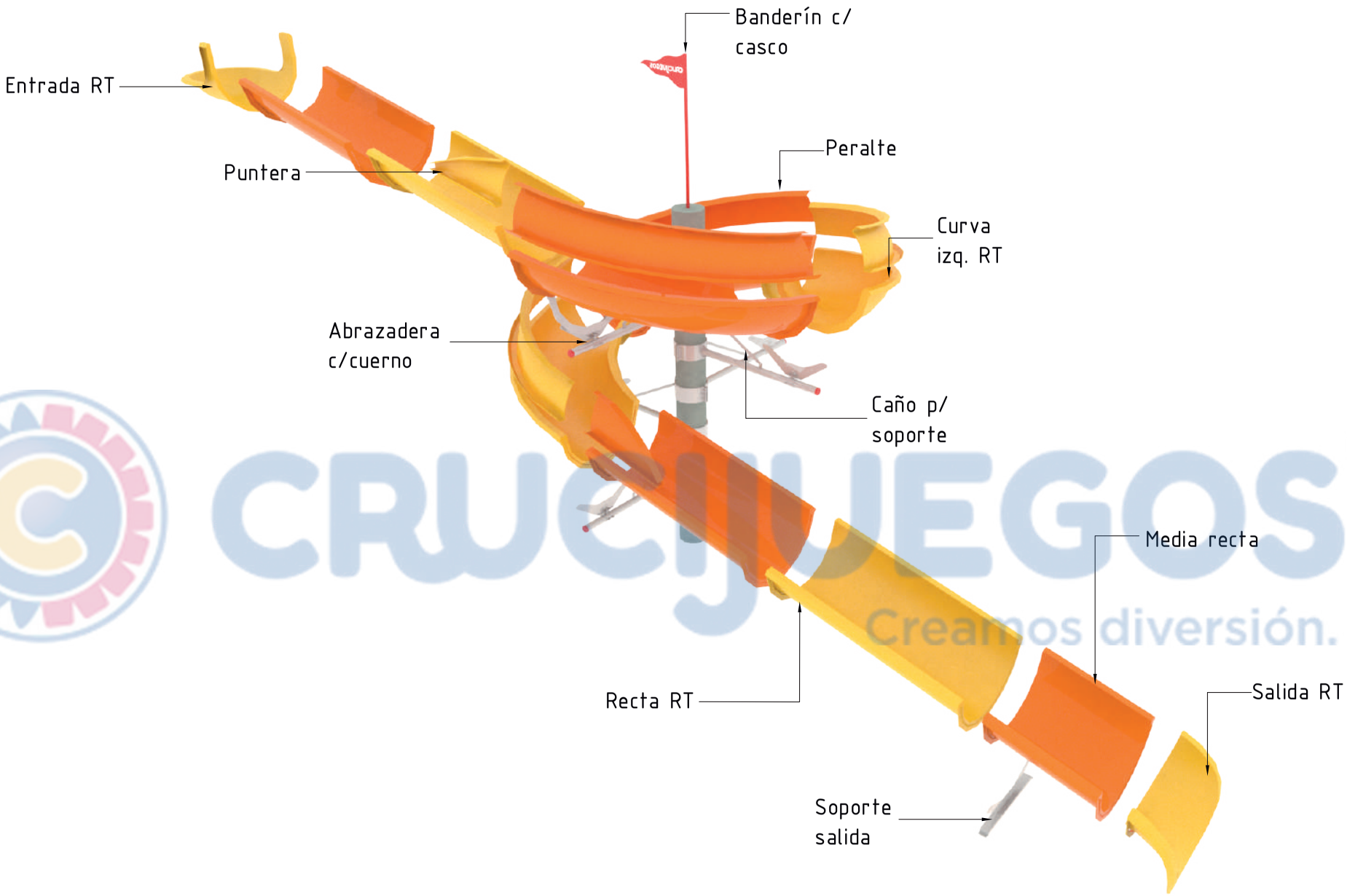

CRUCIJUEGOS®
Creamos diversión.

CRUCIJUEGOS INSUMOS PUBLICOS
Ugarteche 360bis - Tel.: +54 -9- 341 - 5282002 (Rot.)
E-mail: info@crucijuegos.com - www.crucijuegos.com - (2000) ROSARIO - ARGENTINA

Fecha: 31/10/2022		Rulo Chico Primer Piso
Revisión: 00.05	Código: 8037	